Gastro-Cool®

Bedienungsanleitung

Bag-In-Box Kühlschrank

Deutsch ..... Seite 01
English ..... Page 22
Français ..... Page 42

Inhaltsverzeichnis

1 Einleitung 4
2 Wichtige Gebrauchs- und Sicherheitshinweise 5
2.1 Sicherheitshinweise 5
2.2 Erklärung der Sicherheitshinweise 5
2.3 Allgemeine Sicherheitshinweise 5
3 Bestimmungsgemäße Verwendung 6
4 Gerät auspacken 6
5 Gerätebeschreibung 7
6 Technische Angaben 12
6.1 Kühlmittel 13
7 Installation 14
7.1 Aufstellen 14
7.2 Nivellieren 15
8 Inbetriebnahme 15
8.1 Vor der ersten Inbetriebnahme 15
8.2 Gerät am Stromnetz anschließen 15
9 Betrieb 16
9.1 Gerät einschalten 16
9.2 Temperatur einstellen 16
9.3 Betriebsgeräusche 17
10 Abtauen/Abschalten 17
11 Instandhaltung 18
11.1 Reinigung und Pflege 18
11.2 Reinigung der Hähne und Leitungen 18
12 Reparaturen 18
13 Was tun wenn . . . Problemlösungen 19
14 Tipps zur Energieeinsparung 20
15 Entsorgung Altgerät 20
16 Kundendienst 21
17 Garantiebedingungen 22

Sehr geehrte Kundin, sehr geehrter Kunde,

wir danken Ihnen für den Kauf unseres Bag-In-Box Kühlschranks. Sie haben gut gewählt. Ihr Gastro-Cool Gerät wurde für den gewerblichen Einsatz entwickelt und ist ein Qualitätserzeugnis, das höchste technische Ansprüche mit praxisgerechtem Bedienkomfort verbindet, wie andere Gastro-Cool Geräte auch, die zur vollen Zufriedenheit ihrer Besitzer in ganz Europa im Einsatz stehen.

www.Bag-in-a-Box.info
Besuchen Sie auch das Informationsportal BAG IN A BOX www.Bag-in-a-Box.info. Auf der Website finden Sie eine umfassende Datenbank für alle Bag-In-Box Produkte. Ob Sie nach einem neuen Wein für den Ausschank oder eine neue Abfüllmaschine suchen hier finden Sie ihr Bag-In-Box Produkt - schnell und umfassend. Übersichtlich nach Kategorien geordnet.

1 Einleitung

Dieses Gerät entspricht den geltenden EG-Sicherheitsbestimmungen in Bezug auf elektrische Geräte. Es wurde nach aktuellem Stand der Technik gefertigt und zusammengebaut.

Bevor Sie das Gerät in Betrieb nehmen, lesen Sie diese Gebrauchsanweisung aufmerksam durch. Sie enthält wichtige Hinweise für den Betrieb und den Unterhalt des Gerätes. Eine unsachgemäße Verwendung des Gerätes kann Schäden verursachen.

Bewahren Sie die Gebrauchsanweisung zum späteren Nachschlagen auf. Geben Sie sie an eventuelle Nachbesitzer weiter. Bei Fragen zu Themen, die in dieser Gebrauchsanweisung für Sie nicht ausführlich genug beschrieben sind, kontaktieren Sie bitte den Kundendienst.

2 Wichtige Gebrauchs- und Sicherheitshinweise

2.1 Sicherheitshinweise

Alle Sicherheitshinweise in dieser Gebrauchsanweisung sind mit einem Warnsymbol versehen. Sie weisen frühzeitig auf mögliche Gefahren hin. Diese Informationen sind unbedingt zu lesen und zu befolgen.

2.2 Erklärung der Sicherheitshinweise

WARNUNG
bezeichnet eine gefährliche Situation, welche bei Nichtbeachtung zu schwerwiegenden Verletzungen oder Tod führen kann!

VORSICHT
bezeichnet eine gefährliche Situation, welche bei Nichtbeachtung zu leichten oder mäßigen Verletzungen führen kann!

WICHTIG
Bezeichnet eine Situation, welche bei Nichtbeachtung erhebliche Sach- oder Umweltschäden bewirken kann.

2.3 Allgemeine Sicherheitshinweise

Ziehen Sie im Notfall sofort den Stecker aus der Steckdose.

WARNUNG
Fassen Sie den Stecker am Elektrokabel beim Einstecken und Herausziehen nie mit feuchten oder nassen Händen an. Es besteht Lebensgefahr durch Stromschlag!

- Ziehen Sie den Stecker nicht am Kabel aus der Steckdose.
- Ziehen Sie vor jedem Reinigungs- oder Wartungseingriff den Stecker aus der Steckdose.
- Ein beschädigtes Stromversorgungskabel muss unverzüglich durch den Lieferanten, Fachhändler oder Kundendienst ersetzt werden.
- Wenn Kabel oder Stecker beschädigt sind, dürfen Sie das Gerät nicht mehr benutzen.
- Außer den in dieser Gebrauchsanweisung beschriebenen Reinigungs- und Wartungsarbeiten dürfen keine Eingriffe am Gerät vorgenommen werden. Handlungen entgegen diese Anweisung können zum Verlust der Gewährleistung führen.

3 Bestimmungsgemäße Verwendung

Der Kühlschrank ist für den Gewerblichen Einsatz bestimmt. Er eignet sich zum Kühlen von Bag-In-Box Produkten. Wird das Gerät zweckentfremdet oder falsch bedient, kann vom Hersteller keine Haftung für eventuelle Schäden übernommen werden. Umbauten oder Veränderungen am Kühlschrank sind aus Sicherheitsgründen nicht zulässig.

Sollten Sie den Kühlschrank für andere Zwecke als zum Kühlen von Lebensmitteln benutzen, beachten Sie bitte, dass vom Hersteller keine Haftung für eventuelle Schäden übernommen werden kann.

4 Gerät auspacken

Die Verpackung muss unbeschädigt sein. Überprüfen Sie den Kühlschrank auf Transportschäden. Ein beschädigtes Gerät auf keinen Fall anschließen. Wenden Sie sich im Schadensfall bitte an den Lieferanten.

WARNUNG

Verpackungsteile (z.B. Folien, Styropor) können für Kinder gefährlich sein. Erstickungsgefahr! Verpackungsmaterial von Kindern fernhalten.

Entsorgung Verpackungsmaterial

Achten Sie auf eine umweltgerechte Entsorgung.

Transportschutz entfernen

Das Gerät sowie Teile der Innenausstattung sind für den Transport geschützt. Entfernen Sie alle Klebebänder. Kleberückstände können Sie mit Reinigungsbenzin entfernen. Entfernen Sie alle Klebebänder und Verpackungsteile auch aus dem Inneren des Gerätes.

Lieferumfang

Zum Lieferumfang des Gerätes gehören

- 3 verstellbare Drahtregale
- 3 Zapfhähne
- 1 Tropfschale

5 Gerätebeschreibung

1. Tür
2. Dichtung
3. Obere Abdeckung 1
4. Obere Abdeckung 2
5. Oberes Scharnier
6. LED Temperatur Display
7. Elektronik
8. Körper
9. Regal
10. Schlauchanschluss (nicht im Lieferumfang enthalten)
11. Schlauch (gemäß EU Richtlinie 2007/19/EC)
12. Mutter für Zapfhahn
13. Zapfhahn (gemäß EU Richtlinie 2007/19/EC)
14. Vorderdeckel
15. Abdeckung Tropfschale
16. Tropfschale
17. Rückwand
18. Elektrozuleitung
19. Verteilerdose
20. Trockner
21. Kompressor
22. Sockel
23. Füße

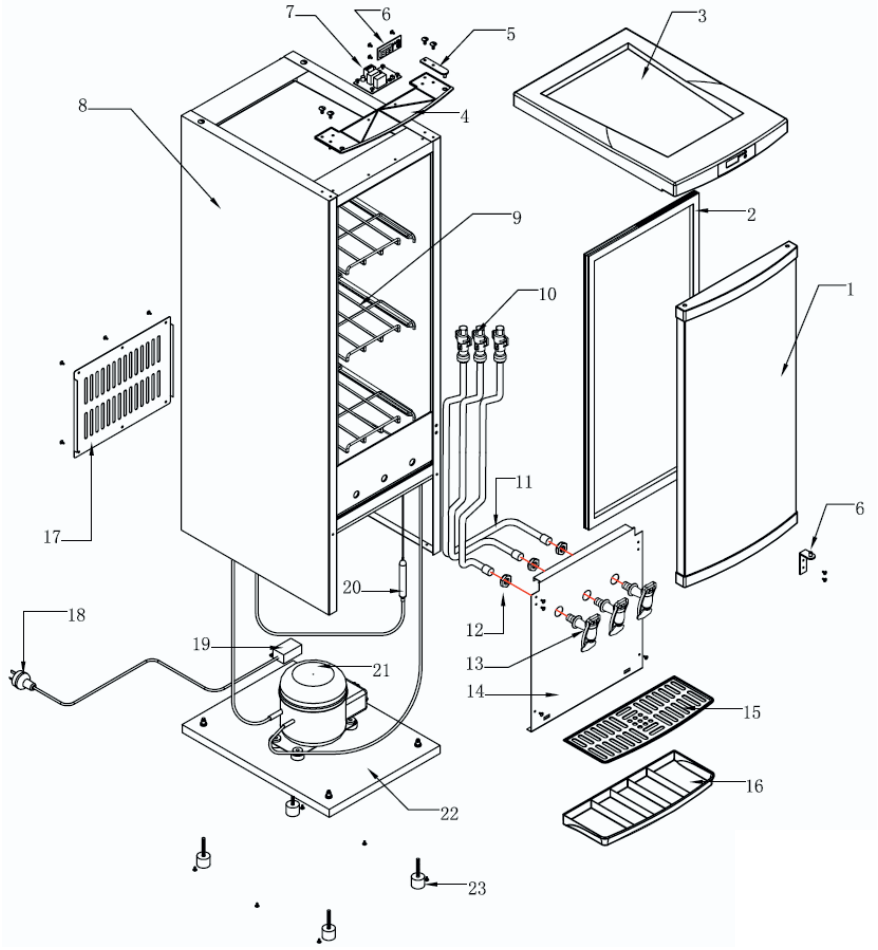

6 Technische Angaben

Modell-Nr.	GCBIB110
Klimaklasse	N
Volumen	110 Liter
Kapazität	max. 3 x 10 L BIB Kartons
Elektrischer Anschluss	230 V/50 Hz/95 W
Energieverbrauch	0,80 (kWh/24 h)
Kühlmittel	R600a (25g - FCKW-&FKW-frei)
Abmessungen B × H × T	121 × 37 × 55 cm
Nettogewicht	34,5 kg

Alle gerätespezifischen Daten sind durch den Gerätehersteller nach europaweit genormten Messverfahren unter Laborbedingungen ermittelt worden. Sie sind in der EN 153 festgehalten. Der tatsächliche Energieverbrauch der Geräte während des Einsatzes hängt natürlich vom Aufstellungsort und vom Nutzerverhalten ab und kann daher auch höher liegen als die vom Gerätehersteller unter Normbedingungen ermittelten Werte.

Der Fachmann kennt diese Zusammenhänge und führt die Prüfungen mit speziellen Messgeräten nach den gültigen Normen durch.

Schaltplan

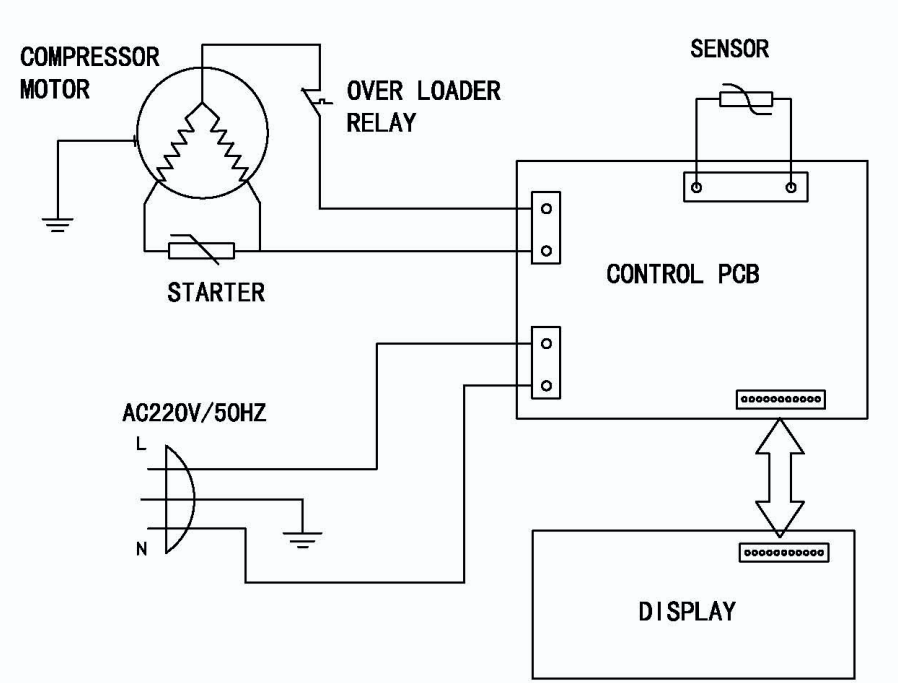

6.1 Kühlmittel

VORSICHT

Das Gerät enthält im Kühlmittelkreislauf das Kühlmittel Isobutan (R600a), ein Naturgas mit hoher Umweltverträglichkeit, das brennbar ist. Achten Sie beim Transportieren und Aufstellen des Gerätes darauf, dass keine Teile des Kühlkreislaufes beschädigt werden.

Vorgehen bei beschädigtem Kühlkreislauf:

- offenes Feuer und Zündquellen unbedingt vermeiden
- den Raum, in dem das Gerät steht, gut durchlüften

7 Installation

7.1 Aufstellen

Das Gerät soll in einem gut belüfteten und trockenen Raum stehen. Die Umgebungstemperatur wirkt sich auf den Stromverbrauch und die einwandfreie Funktion des Gerätes aus.

Eine ausreichende Luftzirkulation an der Geräterückwand und -oberkante muss gewährleistet sein. Für eine optimale Belüftung des Gerätes müssen die minimalen Lüftungsquerschnitte eingehalten werden: Das bedeutet, stellen Sie den Kühlschrank mindestens 10 cm von der Wand entfernt hin, des weiteren muss rechts und links je 2 cm und oberhalb 30 cm Platz sein. Falls Sie das Gerät auf einen Teppich stellen möchten, achten Sie darauf, dass Sie eine feste und glatte Unterlage verwenden.

WICHTIG

- **Das Gerät darf nicht direkter Sonneneinstrahlung ausgesetzt sein.**
- **Das Gerät darf nicht an Heizkörpern, neben einem Herd oder sonstigen Wärmequellen stehen.**
- **Das Gerät muss so aufgestellt werden, dass der Netzstecker zugänglich ist.**
- **Das Gerät darf nur an einem Ort stehen, dessen Umgebungstemperatur der Klimaklasse entspricht, für die das Gerät ausgelegt ist.**

Die Klimaklasse finden Sie auf dem Typenschild, das sich außen an der Rückseite des Gerätes befindet. Die Tabelle zeigt, welche Umgebungstemperatur welcher Klimaklasse zugeordnet ist:

SN	10 bis 32°C
N	16 bis 32°C
ST	18 bis 38°C
T	18 bis 43°C

7.2 Nivellieren

Bei unebener Auflagefläche kann das Gerät mit den vorderen Füßen ausbalanciert werden. Drehen Sie am Fuß (34), bis das Gerät horizontal und ohne zu wackeln fest auf dem Boden steht.

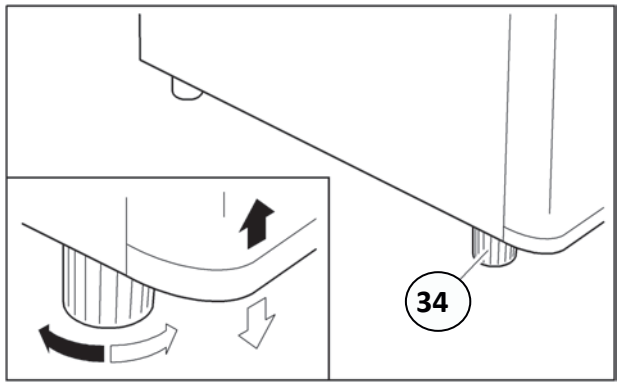

8 Inbetriebnahme

8.1 Vor der ersten Inbetriebnahme

Nach dem Transport sollte das Gerät für mindestens 24 Stunden stehen, damit sich das Kühlmittel im Kompressor sammeln kann. Die Nichtbeachtung könnte den Kompressor beschädigen und damit zum Ausfall des Gerätes führen. Der Garantieanspruch erlischt in diesem Fall.

Reinigen Sie den Innenraum des Kühlschrankes mit allen sich darin befindenden Zubehörteilen mit handelsüblichen milden Reinigungsmitteln.

8.2 Gerät am Stromnetz anschließen

WICHTIG

Das Gerät muss unbedingt vorschriftsmäßig geerdet sein. Zu diesem Zweck ist der Stecker des Anschlusskabels mit dem dafür vorgesehenen Kontakt versehen.

WICHTIG

Rufen Sie einen Elektrofachmann, wenn der Stecker nicht in die Steckdose passt. Versuchen Sie nicht den Stecker mit Gewalt in die Steckdose zu stecken.

WICHTIG

Sollten Sie das Gerät vom Stromnetz trennen, oder sollte es zu einem Stromausfall kommen: Warten Sie 5 Minuten, bevor Sie das Gerät wieder in Betrieb nehmen.

9 Betrieb

9.1 Gerät einschalten

Zum einschalten des Geräts Netzstecker in die Steckdose stecken.

9.2 Temperatur einstellen

Die Temperatur kann von 0°C bis 10°C eingestellt werden. Die Einstellung erfolgt über das drücken der UP (wärmer) und DOWN (kälter) Tasten. Wenn der Kompressor arbeitet leuchtet die Lampe COOLING, wenn der Kompressor stoppt schaltet sie die COLD – Lampe ein.

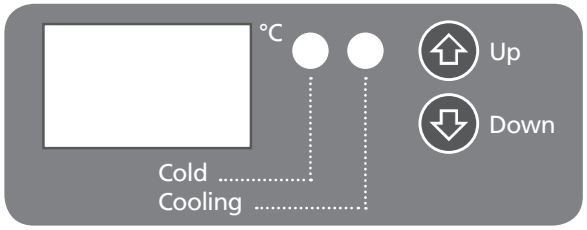

Innerhalb des Kühlschranks gibt es drei Ebenen mit unterschiedlichen Temperaturen. So ist es z.B. möglich sowohl Rot- als auch Weißwein gleichzeitig im Kühlschrank zu lagern.

Die Tabelle unterhalb zeigt die Temperaturen der verschiedenen Ebenen. Die Temperaturanzeige bezieht sich auf die untere Ebene.

Ebene	Temperatur (°C)										
Oben	10	11	12	13	14	15	16	17	18	19	20
Mitte	2	3	4	5	6	7	8	9	10	11	12
Unten	0	1	2	3	4	5	6	7	8	9	10

ANMERKUNG

Bitte beachten Sie, dass sich die Temperatur in Abhängigkeit von der Umgebungstemperatur (Aufstellungsort), von der Häufigkeit des Türöffnens und der Bestückung ändert.

WICHTIG

Hohe Raumtemperaturen (wie z.B. an heißen Sommertagen) und eine kalte Temperatureinstellung können zu fortdauerndem Kühlschrank-Betrieb führen. Der Grund dafür ist, dass der Kompressor kontinuierlich laufen muss, um die niedrige Temperatur im Gerät beizubehalten. Das Gerät ist nicht in der Lage automatisch abzutauen, da dies nur möglich ist, wenn der Kompressor nicht läuft (s. Abschnitt Abtauen). Es kann daher passieren, dass sich eine dicke Reif- oder Eisschicht an der hinteren Innenwand bildet.

9.3 Betriebsgeräusche

Normale Geräusche

- Murmeln – das Geräusch wird vom Kompressor verursacht, wenn er in Betrieb ist. Es ist stark, wenn er ein- oder ausschaltet.
- Flüssigkeitsgeräusch – es entsteht durch die Zirkulation des Kühlmittels im Aggregat.
- Klickgeräusche – der Temperaturregler schaltet den Kompressor ein oder aus.

Störende Geräusche

- Vibrieren des Gitters oder der Kühlschlangen – prüfen Sie, ob diese gut befestigt sind.

10 Abtauen/Abschalten

Während der Phasen des Kühlens und Abtauens bildet sich an der Innenwand eine dünne Eisschicht oder Wassertropfen. Das Tauwasser fließt in eine Auffangschale und verdunstet. Bitte achten Sie darauf, dass der Abflusskanal nicht verstopft ist. Er kann mit einem Pfeifenreiniger vorsichtig gereinigt werden.

Zwar hat Ihr Kühlschrank eine automatische Abtauung; sollte sich jedoch eine dickere Eisschicht im Inneren des Gerätes bilden, sollten Sie es gelegentlich per Hand abtauen. Verfahren Sie hierbei wie in Punkt 11.1 beschrieben. Ggf. können Sie, um die Abtauung zu beschleunigen, eine Schüssel mit warmem Wasser in das Gerät stellen oder einen Fön benutzen.

11 Instandhaltung

11.1 Reinigung und Pflege

Bei Verschmutzung des Gerätes gehen Sie wie folgt vor:

1. Trennen Sie den Kühlschrank vom Stromnetz.
2. Reinigen Sie den Innenraum (auch Rückwand und Boden) mit warmem Wasser und einem milden Reinigungsmittel. Verwenden Sie keine aggressiven Reinigungsmittel!
3. Trocknen Sie alle Oberflächen sorgfältig.
4. Schließen Sie nach der Reinigung den Kühlschrank wieder am Stromnetz an.
5. Reinigen Sie das Gerät nie mit Dampfreinigungsgeräten.
6. Überprüfen Sie auch das Tauwasserablaufloch.

11.2 Reinigung der Hähne und Leitungen

Vor erster Inbetriebnahme bitte Zapfhähne und Leitungen reinigen.

Um den Hahn abzunehmen einfach die Mutter lösen – siehe Zeichnung. Nutzen Sie eine für Legensmittel zugelassene Reinigungslösung uns spülen Sie danach Schlauch und Hähne gründlich mit klaren Wasser, damit keine störender Geschmack zurückbleibt. Obwohl sich ein angebrochener BIB-Wein bis zu drei Monaten in dem Gerät hält, sollten Sie Hähne und Leitungen wöchentlich reinigen, bei Getränken ohne Alkoholgehalt empfiehlt sich die tägliche Reinigung.

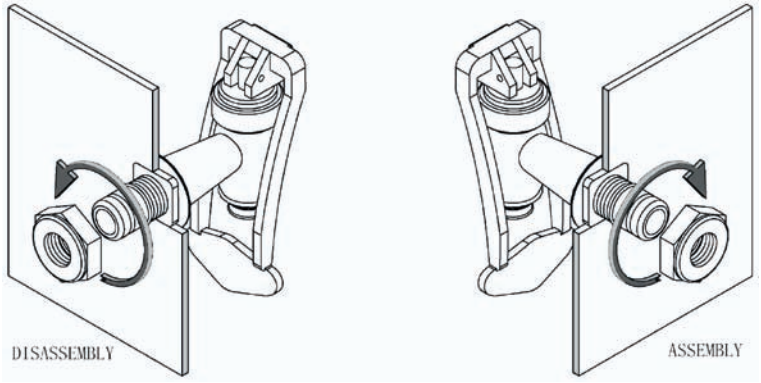

12 Reparaturen

WARNUNG

Reparaturen an elektrischen Geräten dürfen ausschließlich nur von einem hierfür qualifizierten Fachmann ausgeführt werden. Eine falsch bzw. nicht fachgerecht durchgeführte Reparatur bringt Gefahr für den Benutzer und führt zu einem Verlust des Garantieanspruchs!

13 Was tun wenn . . . Problemlösungen

Der Aufbau des Gerätes gewährleistet einen störungsfreien Betrieb sowie eine lange Lebensdauer. Sollte es dennoch während des Betriebes zu einer Störung kommen, prüfen Sie ob diese auf einen Bedienungsfehler zurückzuführen ist.

Nachfolgende Störungen können Sie durch Prüfung der möglichen Ursachen selbst beheben:

Störung	Mögliche Ursachen	Maßnahmen
Das Gerät kühlt nicht	Ist der Netzstecker nicht in der Steckdose? Hat die Sicherung der Steckdose ausgelöst?	Netzstecker richtig in die Netz-Steckdose stecken, Sicherung einschalten, eventuell Fachbetrieb hinzurufen.
Das Gerät ist laut im Betrieb	Steht das Gerät nicht senk- und waagerecht?	Gerät über Füße einstellen. Strömungsgeräusche im Kühlkreislauf sind normal.
Wasser steht auf dem Boden des Kühlgerätes	Ist der Temperaturregler richtig eingestellt? Ist der Tauwasserkanal verstopft?	Temperaturreglerein-stellung korrigieren Ablauföffnung mit Pfeifenreiniger säubern.
Das Gerät kühlt nicht richtig	Ist die Belüftung des Gerätes gewährleistet?	Belüftungsschlitz freiräumen, Gerät frei aufstellen.

14 Tipps zur Energieeinsparung

Stellen Sie das Gerät nicht in der Nähe von Herden, Heizkörpern oder anderen Wärmequellen auf. Bei hoher Umgebungstemperatur läuft der Kompressor häufiger und länger. Dies führt zu einem vermeidbaren hohen Stromverbrauch.

Achten Sie auf ausreichende Be- und Entlüftung am Gerätesockel und an der Geräterückseite. Lüftungsöffnungen dürfen niemals abgedeckt werden.

Die Tür sollte nur so lange wie nötig geöffnet bleiben.

Die Türdichtungen Ihres Gerätes müssen vollkommen intakt sein, damit die Türen richtig schließen.

Die Temperatur nicht kälter als notwendig einstellen.

15 Entsorgung Altgerät

Achten Sie auf eine umweltgerechte Entsorgung. Machen Sie ausgediente Altgeräte vor der Entsorgung unbrauchbar.

Dieses Gerät ist ausgezeichnet lt. Vorgabe der Europäischen Entsorgungs Entsorgungsvorschrift 2002 / 96 / EC - WEEE.

Sie stellt sicher, dass das Produkt ordentlich entsorgt wird. Durch die umweltfreundliche Entsorgung stellen Sie sicher, dass eventuelle gesundheitliche Schäden durch Falschentsorgung vermieden werden. Das Symbol der Tonne auf dem Produkt oder den Begleitpapieren zeigt an, dass dieses Gerät nicht wie Haushaltsmüll zu behandeln ist. Stattdessen soll es dem Sammelpunkt für die Wiederverwertung von elektrischen und elektronischen Gerätschaften zugeführt werden.

Die Entsorgung muss nach den jeweils örtlich gültigen Bestimmungen vorgenommen werden.

Für weitere Informationen wenden Sie sich bitte an Ihre örtliche Behörde oder Entsorgungsfirma.

16 Kundendienst

Kann eine Störung anhand der zuvor aufgeführten Hinweise nicht beseitigt werden, rufen Sie bitte den Kundendienst. Führen Sie in diesen Fall keine weiteren Arbeiten, vor allem nicht an den elektrischen Teilen des Gerätes, selbst aus. Öffnen Sie die Tür nicht unnötig oft; einen Kälteverlust vermeiden.

Zuständige Kundendienstadresse Deutschland:

EGS GmbH
Dieselstraße 1
D-33397 Rietberg

Kundentelefon: +49 (0) 2944/9716-6
Telefax: +49 (0) 2944/9716-77
E-Mail: kontakt@egs-gmbh.de

Halten Sie bitte für den Kundendienst folgende Informationen bereit:

- Vollständige Anschrift und Telefon-Nr.
- Gerätetyp und Seriennummer
- Fehlerbeschreibung
- Kaufbeleg

17 Garantiebedingungen

Garantiebedingungen
Als Käufer eines Gastro-Cool Gerätes stehen Ihnen die gesetzlichen Gewährleistungen aus dem Kaufvertrag mit Ihrem Händler zu.

Leistungsdauer
Die Gewährleistung gilt ein Jahr (Kaufbeleg ist vorzulegen) ab Rechnungsdatum. Während des ersten Jahres werden Mängel am Gerät unentgeltlich beseitigt. Voraussetzung ist, dass das Gerät ohne besonderen Aufwand für Reparaturen zugänglich ist.

Durch die Inanspruchnahme der Garantie verlängert sich die Garantie weder für das Gerät noch für die neu eingebauten Teile.

Umfang der Mängelbeseitigung
Innerhalb der genannten Fristen beseitigen wir alle Mängel am Gerät, die nachweisbar auf mangelhafte Ausführung oder Materialfehler zurückzuführen sind. Ausgewechselte Teile gehen in unser Eigentum über.

Ausgeschlossen sind:
Normale Abnutzung, vorsätzliche oder fahrlässige Beschädigung, Schäden, die durch Nichtbeachtung der Gebrauchsanweisung, unsachgemäße Aufstellung, bzw. Installation oder durch Anschluss an falsche Netzspannung entstehen, Schäden aufgrund von chemischer bzw. elektrothermischer Einwirkung oder durch sonstige anormale Umweltbedienungen, Glas- Lack- oder Emailleschäden und evtl. Farbunterschiede, sowie defekte Schläuche und Zapfhähne. Wir erbringen auch dann keine Leistungen, wenn – ohne unsere besondere, schriftliche Genehmigung – von nicht ermächtigten Personen am Gastro-Cool Gerät Arbeiten vorgenommen oder Teile fremder Herkunft verwendet wurden. Diese Einschränkung gilt nicht für mangelfreie, durch einen qualifizierten Fachmann mit unseren Originalteilen durchgeführte Arbeiten zur Anpassung des Gerätes an die technischen Schutzvorschriften eines anderen EU-Landes.

Geltungsbereich
Unsere Garantie gilt für Geräte, die in einem EU-Land erworben wurden und die in der Bundesrepublik Deutschland in Betrieb sind.

Für Geräte, die in einem EU-Land erworben und in ein anderes EU-Land gebracht wurden, werden Leistungen im Rahmen der jeweils landesüblichen Garantiebedienungen erbracht. Eine Verpflichtung zur Leistung der Garantie besteht nur dann, wenn das Gerät den technischen Vorschriften des Landes, in dem der Garantieanspruch geltend gemacht wird, entspricht.

Für Reparaturaufträge außerhalb der Garantiezeit gilt:
Wird ein Gerät repariert, sind die Reparaturrechnungen sofort fällig und ohne Abzug zu bezahlen.

Wird ein Gerät überprüft bzw. eine angefangene Reparatur nicht zu Ende geführt, werden Anfahrt- und Arbeitspauschalen berechnet. Die Beratung durch unser Kundenberatungszentrum ist unentgeltlich.

Im Servicefall oder bei Ersatzteilbestellungen wenden Sie sich bitte an unseren Kundendienst.

Sollten Sie Fragen zu Ihrem Bag-In-Box Kühlschrank oder Interesse an weiteren Produkten aus dem Gastro-Cool Sortiment haben, stehen wir Ihnen gerne zur Verfügung.

Gastro-Cool®

Instructions for Use

Bag-In-Box Cooler

Table of contents

1		**Introduction**	**26**
2		**Important information for use and safety**	**26**
	2.1	Safety instructions	26
	2.2	Explanation of the safety instructions	27
	2.3	General safety instructions	27
3		**Intended use**	**28**
4		**Unpacking the appliance**	**28**
5		**Description of the appliance**	**29**
6		**Technical details**	**34**
	6.1	Refrigerant	35
7		**Installation**	**36**
	7.1	Positioning	36
	7.2	Levelling	37
8		**Start-up**	**37**
	8.1	Before starting up for the first time	37
	8.2	Connecting the appliance to the mains supply	37
9		**Operation**	**38**
	9.1	Switching the appliance on	38
	9.2	Setting the temperature	38
	9.3	Noises during operation	39
10		**Defrosting/Switching off**	**39**
11		**Maintenance**	**40**
	11.1	Cleaning and care	40
	11.2	Cleaning the taps and pipe	40
12		**Repairs**	**40**
13		**What to do if . . . Solutions to problems**	**41**
14		**Tips for saving energy**	**42**
15		**Disposal of old appliances**	**42**
16		**Customer Service**	**43**
17		**Terms of the guarantee**	**44**

English

Dear Customer,

Thank you for having purchased our ChestFreezer. You have made a good choice. Your Gastro-Cool appliance has been developed for commercial use and is a quality product that combines the highest technical demands with ease of use in practice – like other Gastro-Cool appliances which are used to the total satisfaction of their owners over the whole of Europe.

www.Bag-in-a-Box.info
Also visit the information portal BAG IN A BOX www.Bag-in-a-Box.info. On the website you will find a comprehensive database for all Bag-In-Box products. Whether you are looking for a new wine for the bar, or a new filling machine, here you will find your Bag-In-Box product – quick and comprehensively. Clearly sorted in categories.

1 Introduction

This appliance corresponds to the applicable EC safety regulations relating to electrical equipment. It has been produced and assembled according to the current prior art.

Before you start up the appliance, read through these Directions for Use thoroughly. They contain important instructions for the operation and maintenance of the appliance. Incorrect use of the appliance may cause damage.

Keep the Directions for Use so that they can be referred to at a later date. Pass them on to any subsequent owners. Should you have any questions on matters which are not described in sufficient detail for you in these Directions for Use, please contact Customer Service.

2 Important information for use and safety

2.1 Safety instructions

All of the safety instructions given in these Directions for Use are provided with a warning symbol. They provide early warning of possible dangers. This information must be read and followed without fail.

2.2 Explanation of the safety instructions

WARNING
denotes a dangerous situation which could lead to serious injury or death if not observed!

BEWARE
denotes a dangerous situation which could lead to slight or moderate injury if not observed!

IMPORTANT
denotes a situation which could cause considerable damage to property or the environment if not observed.

2.3 General safety instructions

In an emergency, remove the plug from the socket immediately.

WARNING
Hold the plug by the electric cable when plugging in, and never pull it out with damp or wet hands. Electric shock is life-threatening!

- Do not pull the plug out of the socket by the cable.
- Pull the plug out of the socket before any cleaning or maintenance intervention.
- A damaged power supply cable must be replaced immediately by the supplier, retailer or Customer Service.
- If cables or plugs are damaged, the appliance must no longer be used.
- Apart from the cleaning and maintenance work described in these Directions for Use, the appliance must not be interfered with in any way. Any action taken contrary to these directions may lead to loss of the guarantee.

3 Intended use

The cooler is intended for commercial use. It is suitable for the refrigeration of Bag-In-Box products. If the appliance is used for other purposes, or operated incorrectly, no liability can be accepted by the manufacturer for possible damage. For safety reasons, it is not permitted to convert or modify the cooler.

If you should use the cooler for purposes other than the refrigeration of foodstuffs, please observe the manufacturer will accept no liability for possible damage caused.

4 Unpacking the appliance

The packaging must be undamaged. Check the refrigerator for any damage that has occurred during transportation. Under no circumstances plug in a damaged appliance. If damage has occurred, please contact the supplier.

WARNING
Items of packaging (e.g. films, polystyrene) may be dangerous for children. Risk of suffocation! Keep packaging materials away from children.

Disposal of packaging materials
Ensure that they are disposed of in an environmentally friendly manner.

Removal of transportation protection elements
The appliance and some of the interior fittings are protected for transportation. Remove all adhesive tape. Adhesive residues can be removed using cleansing spirit. Remove all adhesive tape and items of packaging from the interior of the appliance.

Scope of delivery
Included in the delivery are
- 3 adjustable wire shelves
- 3 drain taps
- 1 drip bowl

5 Gerätebeschreibung

1. Door
2. Seal
3. Upper cover 1
4. Upper cover 2
5. Upper hinge
6. LED Temperature display
7. Electronics
8. Body
9. Shelf
10. Hose connection (not included)
11. Hose (iaw EEC Directive 2007/19/EEC)
12. Nut for tap
13. Tap (iaw EEC Directive 2007/19/EEC)
14. Front cover
15. Drip bowl cover
16. Drip bowl
17. Rear wall
18. Mains cable
19. Junction box
20. Dryer
21. Compressor
22. Base
23. Feet

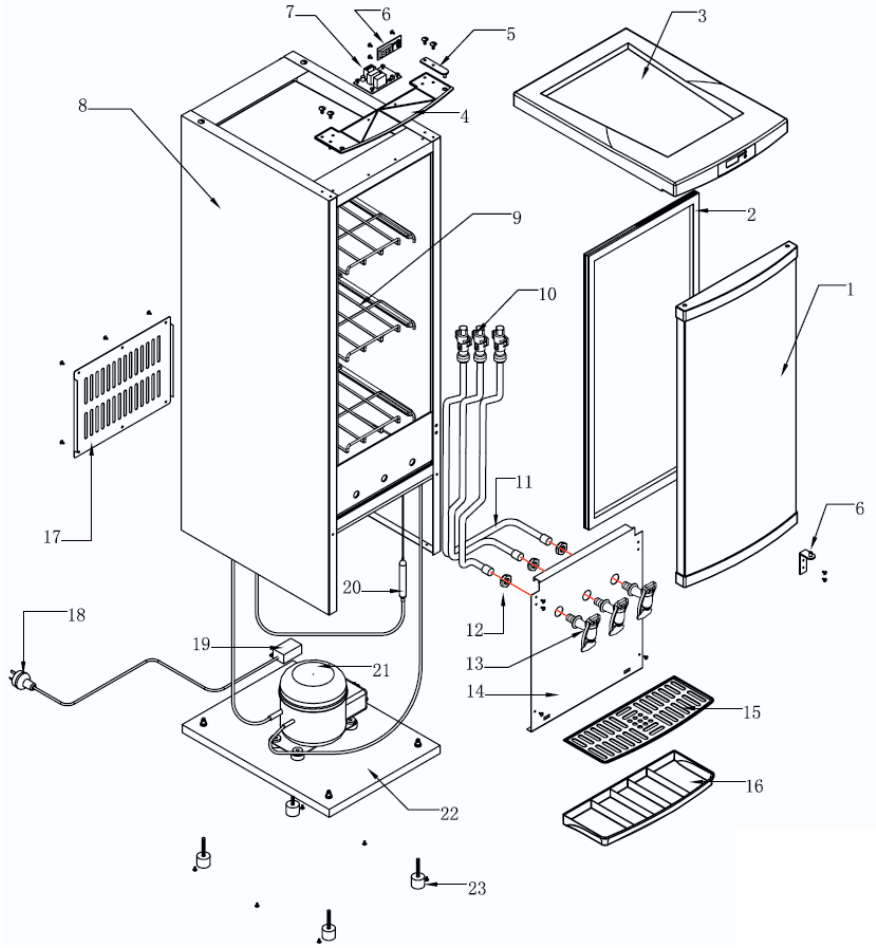

6 Technical details

Model No	GCBIB110
Climate classification	N
Volume	110 Liter
Capacity	max. 3 x 10 L BIB Kartons
Electrical connection	230 V/50 Hz/95 W
Energy consumption	0.80 (kWh/24 h)
Refrigerant	R600a (25g - FCKW-&FKW-free)
Dimensions W × H × D	121 × 37 × 55 cm
Net weight	34.5 kg

All appliance-specific data have been determined by the appliance manufacturer by means of Europe-wide standardised measuring methods under laboratory conditions. These are specified in EN 153. The actual energy consumption of the appliances during use is of course dependent upon the installation site and user behaviour, and so may also be higher than the values determined by the appliance manufacturer under standard conditions.

The expert is familiar with this context and carries out the tests with special measuring instruments according to the applicable standards.

Circuit diagram

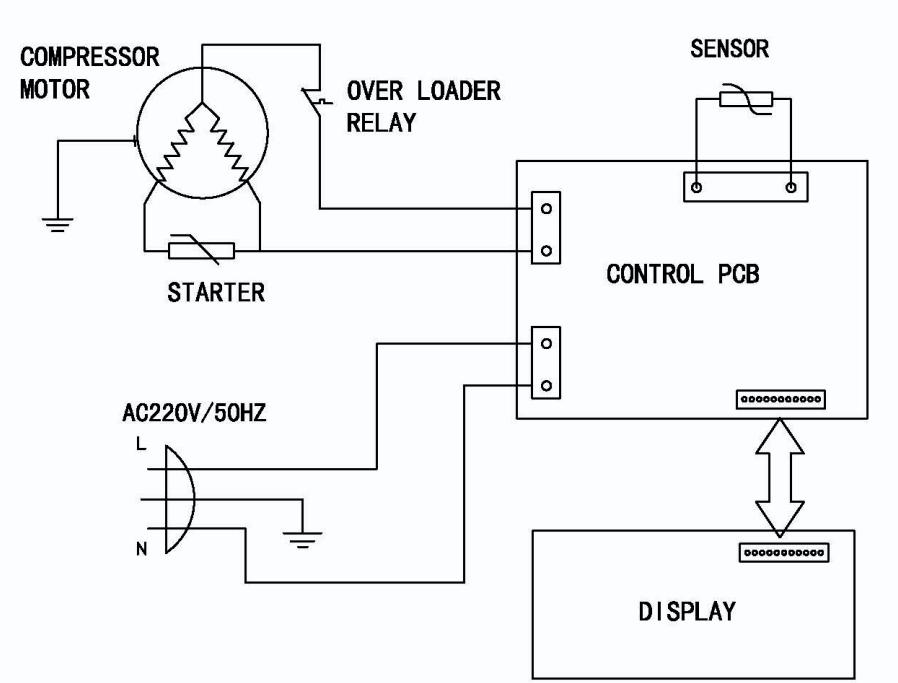

6.1 Refrigerant

BEWARE

The appliance contains in the refrigerant circuit the refrigerant isobutane (R600a), a highly environmentally compatible natural gas that is inflammable. While transporting and installing the appliance ensure that no parts of the refrigerant circuit are damaged.

Procedure if the refrigerant circuit is damaged:

- avoid open fire and ignition sources at all costs
- ensure that the room in which the appliance is located is well ventilated

7 Installation

7.1 Positioning

The appliance should be located in a well ventilated and dry room. The ambient temperature affects the power consumption and correct function of the appliance.

Sufficient air circulation on the rear wall and upper edge of the appliance must be guaranteed. For optimal ventilation of the appliance the minimum ventilation crossections must be observed: i.e. position the refrigerator at least 100 mm away from the wall, and furthermore a space of 20 mm must be left to the right and to the left, and 300 mm at the top. If you wish to place the appliance on a carpet, ensure that you use a solid and smooth base.

IMPORTANT

- **The appliance must not be exposed to direct solar radiation.**
- **The appliance must not stand on heating elements, next to a stove or other heat sources.**
- **The appliance must be positioned so that the mains plug is accessible.**
- **The appliance may only stand in a location where the ambient temperature corresponds to the climate classification for which the appliance is designed.**

The climate classification can be found on the identification plate located on the outside of the appliance at the back. The table to the side here shows which ambient temperature is assigned to which climate classification:

SN	10 to 32°C
N	16 to 32°C
ST	18 to 38°C
T	18 to 43°C

7.2 Levelling

If the bearing surface is uneven the appliance can be balanced with the front feet. Turn the foot (34) until the appliance stands firmly on the ground horizontally and without wobbling.

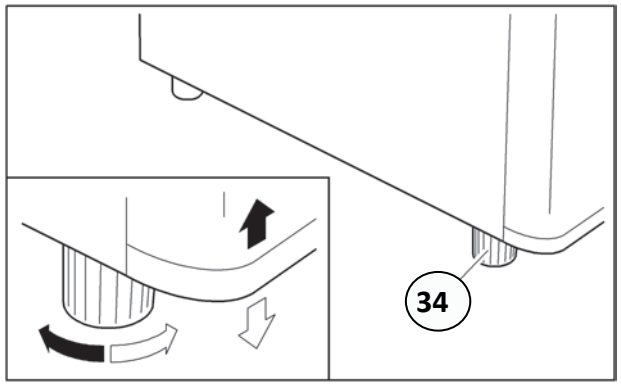

8 Start-up

8.1 Before starting up for the first time

After transportation the appliance should be left to stand for at least 24 hours so that the refrigerant can collect in the compressor. Non-observance of this may damage the compressor and so lead to the appliance malfunctioning. In such a case the guarantee becomes invalid.

Clean the interior of the refrigerator and all of the accessories to be found here with commercially available, mild cleaning products.

8.2 Connecting the appliance to the mains supply

IMPORTANT

It is imperative that the appliance be earthed according to the directions. For this purpose the plug of the connecting cable is provided with the appropriate contact.

IMPORTANT

Call a specialist electrician if the plug does not fit into the socket. Do not try to force the plug into the socket.

IMPORTANT

If you disconnect the appliance from the mains supply, or if a power cut occurs: wait for 5 minutes before you restart the appliance.

9 Operation

9.1 Switching the appliance on

In order to switch on the appliance push the mains plug into the socket.

9.2 Setting the temperature

The temperature can be adjusted from 0°C to 10°C. Adjustment is by pushing the UP (warmer) and DOWN (cooler) buttons. When the compressor operates, the COOLING lamp illuminates, when the compressor stops, the COLD lamp illuminates.

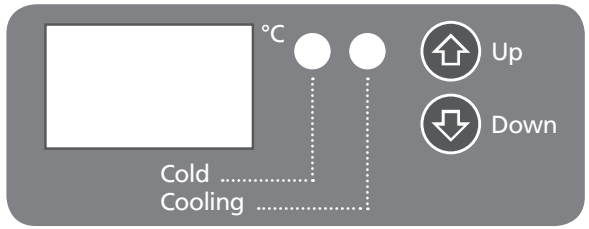

Within the cooler, there are three levels with different temperatures. Thus it is possible, e.g. to store both red and white wine in the cooler simultaneously.

The table below displays the temperatures of the different levels. The temperature display relates to the lower level.

Level	Temperature (°C)										
Upper	10	11	12	13	14	15	16	17	18	19	20
Centre	2	3	4	5	6	7	8	9	10	11	12
Lower	0	1	2	3	4	5	6	7	8	9	10

NOTE

Please note that the temperature will change depending on the ambient temperature (installation site), the frequency of opening the door and the fittings.

IMPORTANT

High room temperatures (such as e.g. on hot summer days) and a cold temperature setting can lead to continuous refrigerator operation. The reason for this is that the compressor has to run continuously in order to maintain the low temperature in the appliance. The appliance is not able to defrost automatically because this is only possible when the compressor is not running (see the defrosting section). Therefore, a thick layer of frost or ice may form on the rear interior wall.

9.3 Noises during operation

Normal noises

- Humming – the noise is caused by the compressor during operation. It is loud when it switches on or off.
- Liquid noise – caused by the refrigerant circulating in the unit.
- Clicking noises – the temperature regulator switches the compressor on or off.

Distracting noises

- Vibration of the grill or the cooling coils – check to make sure that they are correctly attached.

10 Defrosting / Switching off

During the cooling and defrosting phases a thin layer of ice or drops of water form on the inner wall. The condensation water flows into a collecting tray and evaporates. Please ensure that the outflow channel is not blocked. It can be cleaned carefully with a pipe cleaner.

Your refrigerator does have automatic defrosting, but if a thicker layer of ice forms in-side the appliance – if you occasionally defrost it by hand – proceed as described under point 11.1. Optionally, in order to accelerate defrosting you can place a bowl with hot water in the appliance or use a hairdryer.

11 Maintenance

11.1 Cleaning and care

If the appliance is dirty, proceed as follows:

1. Disconnect the refrigerator from the mains supply.
2. Clean the interior (including the rear wall and bottom) with warm water and a mild cleaning product. Do not use any aggressive cleaning products!
3. Dry all surfaces carefully.
4. After cleaning reconnect the refrigerator to the mains supply.
5. Never clean the appliance with steam cleaning equipment.
6. Also check the condensation water outflow hole.

11.2 Cleaning the taps and pipes

Before the initial operation, please clean the taps and pipes.

Simply loosen the nut to remove the tap – refer to the drawing. Use an authorized cleaning solution for foodstuffs and rinse the pipe and taps thoroughly with clear water afterwards, so that no disdainful taste remains. Although an opened bottle of BIB wine will keep up to three months in the appliance, the taps and pipes should be cleaned weekly, for non-alcoholic drinks it is recommended to clean daily.

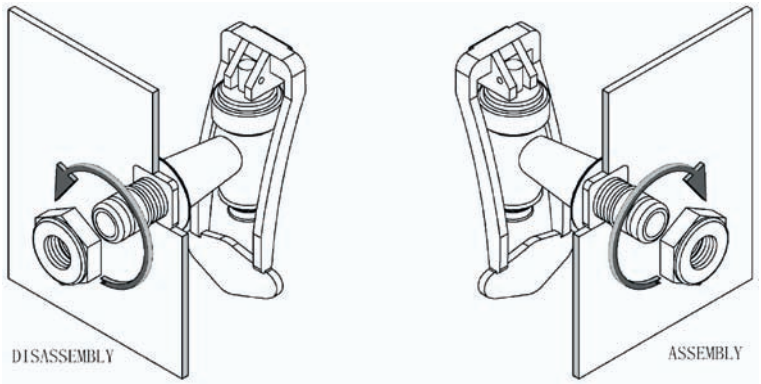

12 Repairs

WARNING

Repairs to electrical appliances may only be carried out by an expert qualified to do so. A repair carried out incorrectly or unprofessionally puts the user at risk and leads to the guarantee becoming invalid!

13 What to do if . . . Solutions to problems

The design of the appliance guarantees interruption-free operation and a long working life. If nevertheless a fault does occur during operation, check whether this can be traced back to an operating error.

Any subsequent faults can be eliminated by yourself by checking the possible causes:

Fault	Possible Causes	Measures
The appliance is not cooling	Is the mains plug in the socket? Has the fuse in the socket been triggered?	Insert the mains plug correctly in the mains socket, switch on the fuse, if required call for expert assistance.
The appliance is noisy when operating	Is the appliance standing vertically or horizontally?	Adjust the appliance using the feet. The flow noises in the refrigerant circuit are normal.
Water is lying on the bottom of the refrigerator	Has the temperature regulator been set correctly? Is the condensation water channel blocked?	Correct the temperature regulator setting. Clean the outflow opening with a pipe cleaner.
The appliance is not cooling correctly	Is the appliance ventilation blocked?	Clear the ventilation slot, position the appliance freely.

14 Tips for saving energy

Do not place the appliance close to stoves, heating elements or other heat sources. With a high ambient temperature the compressor runs more frequently and for longer. This leads to unavoidable high power consumption.

Make sure that there is sufficient aeration and ventilation at the appliance base and to the back of the appliance. Ventilation openings must never be covered.

The door should only remain open for as long as required.

The door seals of your appliance must be fully intact so that the doors close correctly.

Do not set the temperature any lower than required.

15 Disposal of old appliances

Ensure that these are disposed of in an environmentally friendly manner. Make disused old appliances unusable prior to disposal. Pull the mains plug out of the socket and disconnect the plug from the mains cable.

This appliance is excellent according to the specifications of the European Disposal Regulations 2002 / 96 / EC - WEEE.

This ensures that the product is disposed of appropriately. By means of environmentally friendly disposal you ensure that any damage to health caused by inappropriate disposal is avoided. The bin symbol on the product or the accompanying papers indicates that this appliance is not to be treated like household waste. Instead, it should be taken to the collection point for the recycling of electrical and electronic equipment.

Disposal must be undertaken according to the respective locally applicable regulations.

For further information please contact your local authority or disposal company.

16 Customer Service

If a fault can not be eliminated by following the instructions given above, please call Customer Service. In such a case do not carry out any further work yourself, especially to the electrical parts of the appliance. Do not open the door unnecessarily often so as to avoid the loss of cold.

The relevant Customer Service address in Germany:

EGS GmbH
Dieselstraße 1
D-33397 Rietberg

Customer Fon No.: +49 (0) 2944/97 16-6
Fax: +49 (0) 2944/97 16-77
E-Mail: kontakt@egs-gmbh.de

Please have the following information ready for the Customer Service:

- Full address and telephone no.
- Appliance type and serial number
- Description of the fault
- Proof of purchase

17 Terms of the guarantee

Terms of the guarantee
As a buyer of a Gastro-Cool appliance you are entitled to the legal guarantees from the purchase contract with your dealer.

Validity period
The guarantee is valid for one year (proof of purchase is to be presented) from the invoice date. During the first year any faults of the appliance will be eliminated free of charge. It is a prerequisite that the appliance is accessible without any particular effort for repairs.

If claims are made according to the guarantee, the guarantee is not extended either for the appliance nor for the newly fitted parts.

Scope of fault elimination
Within the specified periods we shall eliminate any faults of the appliance which can evidently be traced back to incorrect function or material faults. Replaced parts become our property.

The following are excluded:
Normal wear and tear, intentional or negligent damage, damage which occurs due to non-observation of the Directions for Use, inappropriate positioning or installation or due to connection to the wrong power supply, damage arising from the effect of chemicals or electrothermal factors of from other abnormal environmental conditions, damage to glass, paint or enamel and any differences in colour, as well as defective tubes and taps. We will not provide any services either if – without our special, written approval – work has been carried out on the Gastro-Cool appliance by non-authorised people or parts from a different origin have been used. This restriction does not apply to fault-free work carried out by a qualified expert using our original parts in order to adapt the appliance to the technical protective regulations of a different EU country.

Scope
Our guarantee is applicable to appliances which have been purchased in an EU country and which are being operated in the Federal Republic of Germany.

For appliances which have been purchased in an EU country and have been brought into a different EU country, services are provided within the framework of the respective guarantee terms which are normal in that country. There is only an obligation to provide the guarantee if the appliance corresponds to the technical regulations of the country in which the claim according to the guarantee has been made.

For repair work carried out outside of the guarantee period the following applies:
If an appliance is repaired, the repair invoices are due immediately and are to be paid without delay.

If an appliance is examined or a repair that has been started has not been completed, a flat rate will be charged for start-up and work. Advice from our customer advice centre is free of charge.

If service is required or in order to order spare parts, please contact our Customer Service.

Should you have any questions regarding your Display Cooler or should you be interested in further products from the Gastro-Cool range, we are at your disposal.

Gastro-Cool®

Mode d'emploi

Réfrigérateur Bag-In-Box

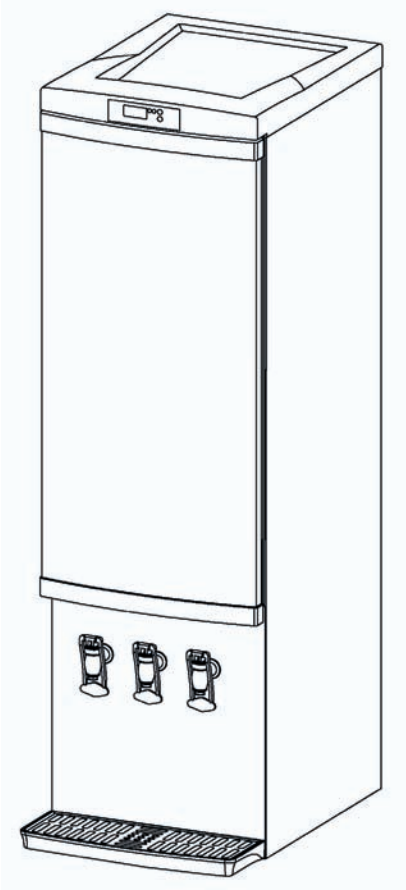

Sommaire

1		**Introduction**	**26**
2		**Notes importantes sur l'utilisation et la sécurité**	**26**
	2.1	Notes de sécurité	26
	2.2	Explication des notes de sécurité	27
	2.3	Notes de sécurité générales	27
3		**Utilisation conforme aux dispositions**	**28**
4		**Déballage de l'appareil**	**28**
5		**Description de l'appareil**	**29**
6		**Caractéristiques techniques**	**34**
	6.1	Agent réfrigérant	35
7		**Installation**	**36**
	7.1	Pose	36
	7.2	Nivellement	37
8		**Mise en service**	**37**
	8.1	Avant la première mise en service	37
	8.2	Raccordement de l'appareil au réseau électrique	37
9		**Fonctionnement**	**38**
	9.1	Branchement de l'appareil	38
	9.2	Réglage de la température	38
	9.3	Bruits de fonctionnement	39
10		**Dégivrage/Débranchement**	**39**
11		**Maintenance**	**40**
	11.1	Nettoyage et entretien	40
	11.2	Nettoyage des robinets et des conduites	40
12		**Réparations**	**40**
13		**Que faire quand . . . Solutions des problèmes**	**41**
14		**Conseils pour l'économie d'énergie**	**42**
15		**Elimination des déchets**	**42**
16		**Service clients**	**43**
17		**Conditions de garantie**	**44**

Chère Cliente, Cher Client,

Nous vous remercions pour l'achat de notre réfrigérateur Bag-In-Box. Vous avez fait le bon choix. Votre appareil Gastro-Cool a été conçu pour l'utilisation industrielle et il est un produit de qualité qui associe les exigences techniques les plus hautes et un confort d'utilisation pratique, comme également d'autres appareils Gastro-Cool utilisés à l'entière satisfaction de leurs propriétaires dans toute l'Europe.

www.Bag-in-a-Box.info
Visitez notre portail d'information BAG IN A BOX sur www.Bag-in-a-Box.info. Sur cette page internet, vous trouverez une banque de données détaillée pour tous les produits Bag-In-Box. Que vous cherchiez un nouveau vin pour le débit de vin ou une nouvelle machine de remplissage, vous y trouverez votre produit Bag-In-Box rapidement et en détail. Cette banque de données est organisée par catégorie.

1 Introduction

Cet appareil correspond aux dispositions de sécurité CE en vigueur sur les appareils électriques. Il a été fabriqué et assemblé selon l'état de la technique.

Avant de mettre l'appareil en service, lisez ce mode d'emploi attentivement et entièrement. Il contient des notes importantes de sécurité pour l'installation, le fonctionnement et l'entretien de l'appareil. Une utilisation non conforme de l'appareil peut être dangereuse.

Conservez ce mode d'emploi pour de futures relectures. Transmettez-le à de nouveaux propriétaires éventuels. Pour toute question sur des thèmes qui ne sont pas suffisamment décrits pour vous, veuillez contacter le service-clients.

2 Notes importantes sur l'utilisation et la sécurité

2.1 Notes de sécurité

Toutes les notes de sécurité dans ce mode d'emploi sont pourvues d'un symbole d'avertissement. Elles indiquent par avance les dangers possibles. Ces informations doivent être absolument lues et suivies.

2.2 Explication des notes de sécurité

AVERTISSEMENT
désigne une situation dangereuse pouvant, en cas de non-respect, entraîner la mort ou des blessures graves!

ATTENTION
désigne une situation dangereuse pouvant, en cas de non-respect, entrainer des blessures légères ou modérées!

IMPORTANT
désigne une situation dangereuse pouvant, en cas de non-respect, provoquer des dommages matériels ou environnementaux.

2.3 Notes générales de sécurité

En cas d'urgence, retirez immédiatement la fiche hors de la prise.

AVERTISSEMENT
Ne saisissez jamais la fiche du câble électrique lors du branchement ou du débranchement avec les mains humides ou mouillées. Il y a danger de mort par électrocution!

- Ne retirez pas la fiche hors de la prise par le câble.
- Retirez la fiche hors de la prise avant chaque intervention de nettoyage ou d'entretien.
- Un câble d'alimentation électrique endommagé doit être remplacé sans délai par le fournisseur, le marchand spécialisé ou le service clients.
- Si le câble ou la fiche sont endommagés, vous ne devez plus utiliser l'appareil.
- Aucune intervention ne doit être entreprise sur l'appareil, à l'exception des travaux de nettoyage et d'entretien décrits dans ce mode d'emploi.

3 Utilisation conforme aux dispositions

Le réfrigérateur est destiné à l'utilisation industrielle. Il est approprié pour le refroidissement de produits Bag-In-Box. Si l'appareil est utilisé dans un autre but ou mal utilisé, aucune responsabilité du fabricant ne sera engagée pour d'éventuels dommages. Les transformations ou les modifications du réfrigérateur sont interdites pour des raisons de sécurité.

Si vous deviez utiliser le réfrigérateur dans d'autres buts que le refroidissement de l'alimentation, veuillez noter aucune responsabilité du fabricant ne peut être engagée pour d'éventuels dommages.

4 Déballage de l'appareil

L'emballage ne doit pas être endommagé. Vérifiez si le réfrigérateur n'a pas subi de dommages lors du transport. Ne brancher en aucun cas un appareil endommagé. Veuillez vous adresser au fournisseur en cas de dommage.

AVERTISSEMENT

Pièces d'emballage (par exemple les feuilles, le polystyrène) peuvent être dangereux pour les enfants. Danger d'étouffement! Maintenir le matériel d'emballage hors de la portée des enfants.

Matériel d'emballage

Veillez à une élimination respectueuse de l'environnement.

Retirez la protection de transport

L'appareil ainsi que les pièces d'équipement intérieur sont protégés durant le transport. Retirez tous les rubans adhésifs du côté droit et du côté gauche de la porte de l'appareil. Les résidus de colle peuvent être éliminés avec de l'essence C. Retirez tous les rubans adhésifs et pièces d'emballage également à l'intérieur de l'appareil.

Etat à la livraison

La livraison de l'appareil comprend
- 3 rayonnages réglables
- 3 robinets de puisage
- 1 bac de dégivrage

5 Description de l’appareil

1. Porte
2. Joint
3. Couvercle supérieur 1
4. Couvercle supérieur 2
5. Charnière supérieure
6. Affichage de température à LED
7. Composant électronique
8. Corps
9. Rayonnage
10. Raccordement du tuyau (non inclus)
11. Tuyau (en accord avec la directive 2007/19/CEE)
12. Ecrou pour le robinet
13. Robinet (en accord avec la directive 2007/19/EEC)
14. Couvercle frontal
15. Couvercle du bac de récupération
16. Bac de récupération
17. Paroi arrière
18. Câble secteur
19. Boîtier de raccordement
20. Séchoir
21. Compresseur
22. Socle
23. Pieds

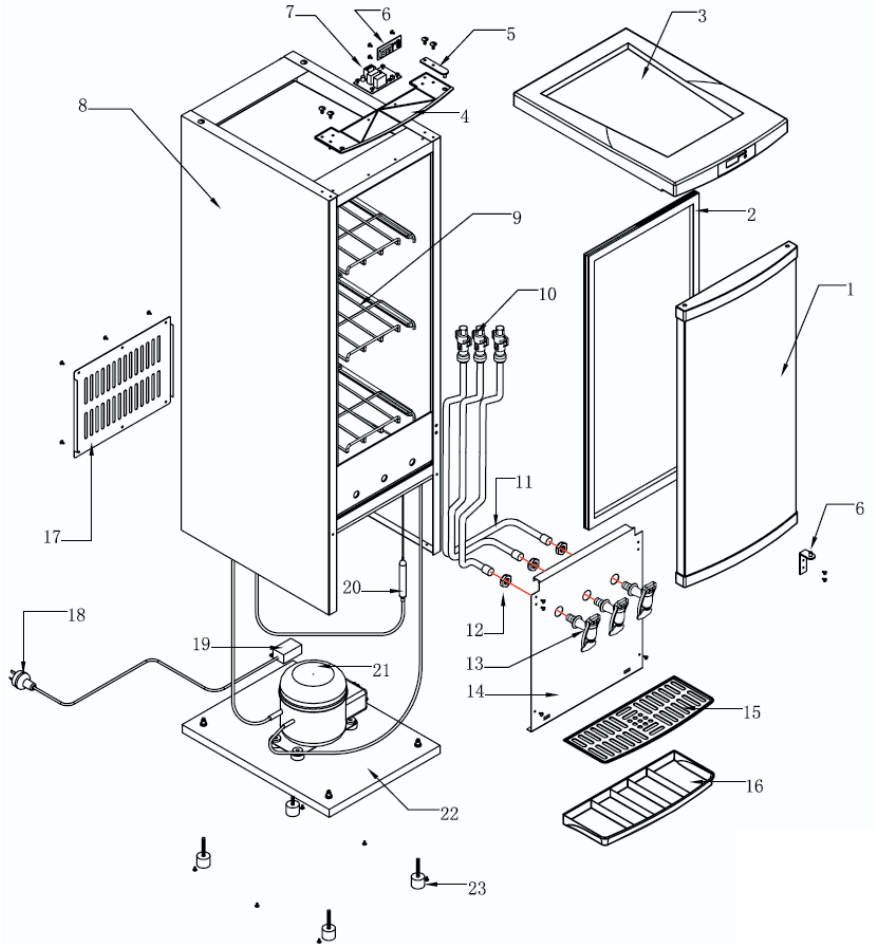

6 Caractéristiques techniques

Modèle N°	GCBIB110
Classe climatique	N
Volume	110 litres
Capacité	max. 3 cartons BIB de 10 L
Raccordement électrique	230 V/50 Hz/95 W
Consommation d’énergie	0,80 (kWh/24 h)
Agent réfrigérant	R600a (25g - CFC & sans CFC)
Dimensions H × l × P	121 × 37 × 55 cm
Poids net	34,5 kg

Toutes les données du label énergétique spécifiques à l’appareil ont été établies par le fabricant d’appareils selon les méthodes de mesure en laboratoire normalisées au niveau européen. Elles sont fixées dans la norme EN 153. La consommation d’énergie réelle de l’appareil dans le budget dépend naturellement du lieu d’exposition et du comportement de l’utilisateur et peut donc être supérieure aux valeurs établies dans les conditions normalisées par le fabricant d’appareils.

Le spécialiste connaît ces conditions et exécute les tests avec des appareils de mesure spéciaux selon les normes en vigueur.

Schéma électrique

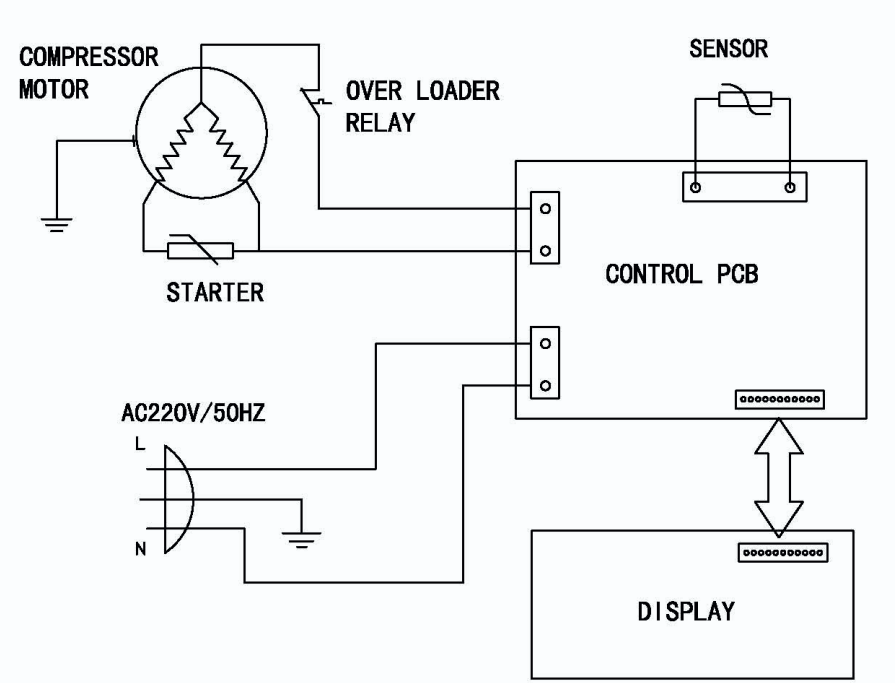

6.1 Agent réfrigérant

ATTENTION

Dans le circuit de refroidissement, l'appareil contient un agent réfrigérant, l'isobutane (R600a), un gaz naturel inflammable de très grande viabilité environnementale. Veillez à ce qu'aucune pièce du circuit de refroidissement ne soit endommagée lors du transport et de la pose de l'appareil.

Démarche en cas d'endommagement du circuit de refroidissement:

- Eviter absolument tout feu nu et toute source d'ignition
- Bien aérer la pièce dans laquelle se trouve l'appareil

7 Installation

7.1 Pose

L'appareil doit se trouver dans une pièce bien aérée et au sec. La température ambiante influence la consommation électrique et le bon fonctionnement de l'appareil.

Une circulation de l'air suffisante sur la paroi arrière et au bord supérieur de l'appareil doit être garantie. Les sections transversales minimales doivent être maintenues pour une aération optimale de l'appareil, ce qui signifie ceci : placez le réfrigérateur au minimum à 100 mm de distance du mur ; de plus, il doit y avoir un espace de 20 mm à gauche et à droite et de 300 mm au dessus du réfrigérateur. Si vous souhaitez placer l'appareil sur un tapis, veillez à utiliser un support solide et lisse.

IMPORTANT

- **L'appareil ne doit pas être soumis directement aux rayons du soleil.**
- **L'appareil ne doit pas se trouver contre des radiateurs, près d'une cuisinière ou d'autres sources de chaleur.**
- **L'appareil doit être placé de manière à ce que la fiche secteur soit accessible.**
- **L'appareil doit se trouver uniquement dans un lieu dont la température ambiante correspond à la classe climatique pour laquelle l'appareil a été conçu.**

Vous trouverez la classe climatique sur la plaque située à l'extérieur, au dos de l'appareil. Le tableau ci-contre montre à quelle classe climatique la température ambiante appartient:

SN	10 to 32°C
N	16 to 32°C
ST	18 to 38°C
T	18 to 43°C

7.2 Nivellement

En cas de surface non uniforme, l'appareil peut être ré-équilibré avec les pieds de devant. Tournez le pied (34) jusqu'à ce que l'appareil se tienne bien horizontalement et sans balancement sur le sol.

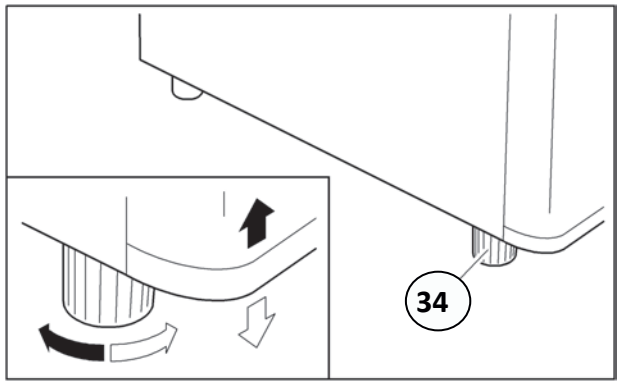

8 Mise en service

8.1 Avant la première mise en service

Après le transport, l'appareil doit rester au repos pendant 24 heures pour permettre à l'agent réfrigérant de se rassembler dans le compresseur. Le non-respect de cette mesure peut entraîner l'endommagement du compresseur et provoquer ainsi une panne de l'appareil. Le droit de garantie expire dans ce cas.

Nettoyez l'intérieur du réfrigérateur ainsi que toutes les accessoires qui s'y trouvent.

8.2 Raccordement de l'appareil au réseau électrique

IMPORTANT

L'appareil doit être obligatoirement relié à la terre conformément aux consignes. La fiche du câble de raccordement est munie d'un contact prévu à cet effet.

IMPORTANT

Contactez un électricien spécialisé si la fiche n'entre pas dans la prise.

IMPORTANT

Si vous deviez séparer l'appareil du réseau électrique ou si une panne de courant survenait, attendez 5 minutes avant de remettre l'appareil en service.

9 Fonctionnement

9.1 Branchement de l'appareil

Pour brancher l'appareil, insérez la fiche secteur dans la prise.

9.2 Réglage de la température

La température peut être réglée de 0°C à 10°C. Le réglage a lieu par pression des touches UP (plus chaud) et DOWN (plus froid). Quand le compresseur est en fonctionnement, le voyant COOLING est allumé ; quand le compresseur s'arrête, le voyant COLD s'allume.

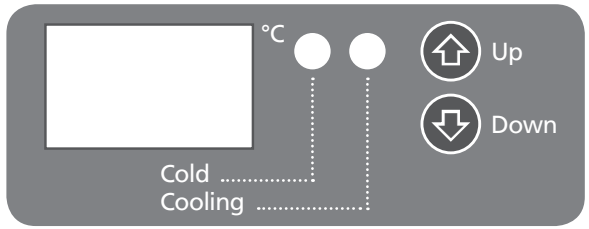

Il y a trois niveaux de températures différentes à l'intérieur du réfrigérateur. Il est possible ainsi d'entreposer aussi bien du vin rouge que du vin blanc en même temps dans le réfrigérateur.

Le tableau ci-dessous montre les températures des différents niveaux. L'affichage de température se réfère au niveau inférieur.

Niveau	Température (°C)										
Supérieur	10	11	12	13	14	15	16	17	18	19	20
Central	2	3	4	5	6	7	8	9	10	11	12
Inférieur	0	1	2	3	4	5	6	7	8	9	10

REMARQUE

veuillez noter que la température change dépendamment de la température ambiante (lieu d'exposition), de la fréquence d'ouverture de la porte et du garnissage.

IMPORTANT

De hautes températures de la pièce (comme par exemple pendant les journées chaudes de l'été) et un réglage haut de la température peuvent entraîner le fonctionnement continu du réfrigérateur. La raison en est la suivante : le compresseur doit continuer à fonctionner pour maintenir la température basse dans l'appareil. L'appareil ne peut pas dégivrer automatiquement, car ceci est possible seulement quand le compresseur n'est pas en marche (v. paragraphe dégivrage). Il se peut donc qu'une couche épaisse de givre ou de glace se forme sur la paroi arrière intérieure.

9.3 Bruits de fonctionnement

Bruits normaux

- Murmure – le bruit est provoqué par le compresseur quand il est en marche. Il est fort quand il se met en marche ou il s'arrête.
- Bruit de liquide – son origine est la circulation de l'agent réfrigérant dans l'appareil.
- Bruit de clic – le régulateur de température du compresseur s'allume ou s'éteint.

Bruits incommodants

- Vibrations de la grille ou des serpentins refroidisseurs – vérifiez si ceux-ci sont bien fixés.

10 Dégivrage/Débranchement

Pendant les phases de refroidissement et de dégivrage, il se forme une fine couche de glace ou des gouttelettes d'eau sur la paroi intérieure. L'eau de dégivrage coule dans un bac de récupération et s'évapore. Veuillez vous assurez que le canal d'écoulement n'est pas bouché. Il peut être nettoyé doucement avec un cure-pipes.

Certes, votre réfrigérateur a un dégivrage automatique si une couche plus épaisse de glace devait toutefois se former à l'intérieur de l'appareil – si vous deviez dégivrer parfois manuellement – procédez comme indiqué au point 11.1. Le cas échéant, vous pouvez placer un récipient d'eau chaude dans l'appareil ou utiliser un sèche-cheveux pour accélérer le dégivrage.

11 Maintenance

11.1 Nettoyage et entretien

En cas d'encrassement de l'appareil, procédez comme suit:

1. Mettez le réfrigérateur hors tension.
2. Nettoyez l'intérieur (également la paroi arrière et le sol) avec de l'eau chaude et un détergent doux. N'utilisez aucun détergent agressif!
3. Essuyez soigneusement toutes les surfaces.
4. Rebranchez le réfrigérateur après le nettoyage.
5. Ne nettoyez jamais l'appareil avec des machines de nettoyage à vapeur.
6. Contrôler aussi le trou d'écoulement de l'eau de dégivrage.

11.2 Nettoyage des robinets et des conduites

Veuillez nettoyer les robinets et les conduites avant la première mise en service.

Desserrez simplement l'écrou pour démonter le robinet (voir dessin). Utilisez une solution de nettoyage certifiée pour l'alimentation et nettoyez soigneusement le tuyau et les robinets avec de l'eau claire afin qu'il ne subsiste aucune odeur incommodante. Bien qu'un vin BIB ouvert puisse se conserver jusqu'à trois mois dans l'appareil, il vous est recommandé un nettoyage hebdomadaire des robinets et des conduites et un nettoyage quotidien dans le cas de boissons non alcoolisées.

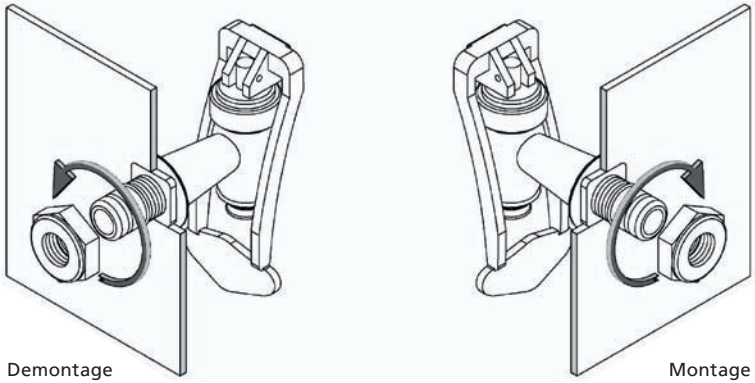

Demontage Montage

12 Réparations

AVERTISSEMENT

Les réparations des appareils électriques doivent être effectuées uniquement par un spécialiste qualifié à cet effet. Une réparation mal exécutée ou non conforme ne peut que représenter un danger pour l'utilisateur et entraîner une perte du droit de garantie!

13 Que faire quand . . . Solutions des problèmes

La structure de l'appareil garantie un fonctionnement sans problème ainsi qu'une longue durée de vie. Si toutefois, un problème survenait pendant le fonctionnement, vérifiez si le problème peut provenir d'une erreur d'utilisation.

Vous pouvez remédier vous-même aux problèmes suivants en vérifiant leurs causes possibles:

Problème	Causes possibles	Mesures
L'appareil ne refroidit pas	La fiche n'est-elle pas dans la prise? Le fusible de la prise a-t-il sauté?	Bien insérer la fiche secteur dans la prise secteur, brancher le fusible, appeler éventuellement une entreprise spécialisée.
L'appareil fonctionne bruyamment	L'appareil n'est-il pas vertical et horizontal?	Régler l'appareil par les pieds. Les bruits de circulation dans le circuit de refroidissement sont normaux.
Il y a de l'eau sur le sol du réfrigérateur	Le régulateur de température n'est-il pas bien réglé? Le canal de l'eau de dégivrage est-il bouché?	Corriger le réglage du régulateur de température. Nettoyer l'ouverture d'écoulement avec un cure-pipes.
L'appareil ne refroidit pas bien	Y a-t-il un obstacle à l'aération de l'appareil?	Libérer la fente d'aération laisser l'appareil libre.

14 Conseils pour l'économie d'énergie

Ne gardez pas l'appareil à proximité de cuisinières, radiateurs ou autres sources de chaleur. En cas de haute température ambiante, le compresseur fonctionne plus souvent et plus longtemps.

Veillez à une arrivée et à une évacuation d'air suffisantes sur le socle et au dos de l'appareil. Les ouvertures de ventilation ne doivent jamais être couvertes.

La porte ne doit pas rester ouverte plus longtemps que nécessaire.

Ne pas régler la température plus froide que cela est indispensable.

Les joints d'étanchéité des portes de l'appareil doivent être intacts afin que les portes se ferment correctement.

15 Elimination des déchets

Veillez à une élimination des déchets respectueuse de l'environnement. Rendez inutilisables les anciens appareils usés avant l'élimination: Tirez la fiche secteur hors de la prise. Séparez la fiche du câble secteur.

Cet appareil est distingué selon la spécification de la directive relative à l'élimination européenne des déchets 2002 / 96 / EC - DEEE.

Elle assure que le produit est éliminé correctement et selon les règles. Par l'élimination des déchets respectueuse de l'environnement, vous garantissez que sont évités les dommages éventuels sur la santé liés à une mauvaise élimination des déchets. Le symbole de la benne sur le produit ou les papiers l'accompagnant indique que cet appareil ne doit pas être traité comme une ordure ménagère. Au lieu de cela, il doit être rapporté au point de collecte pour le recyclage des appareils électriques et électroniques.

L'élimination des déchets doit être effectuée selon les dispositions locales respectives en vigueur.

Pour de plus amples informations, adressez-vous, s'il vous plait, aux autorités ou à l'entreprise d'élimination des déchets de votre localité.

16 Service clients

Si le problème ne peut pas être résolu à l'aide des indications présentées plus haut, veuillez appeler le service clients. Dans ce cas, n'entreprenez pas d'autres travaux par vous-même et surtout pas sur les pièces électriques de l'appareil. N'ouvrez pas la porte inutilement souvent, afin d'éviter une perte de froid.

Adresse du service clients compétent:

EGS GmbH
Dieselstraße 1
D-33397 Rietberg

Téléphone clientèle: +49 (0) 2944/97 16-6
Fax: +49 (0) 2944/97 16-77
E-Mail: kontakt@egs-gmbh.de

Gardez à votre portée les informations suivantes pour le Service clients:

- Adresse complète et numéro de téléphone
- Type d'appareil et numéro de série
- Description du problème

17 Conditions de garantie

Conditions de garantie
En tant qu'acheteur d'un appareil Gastro-Cool, les garanties légales vous reviennent de par le contrat avec votre marchand.

Durée de prestation
La garantie est valable un an (le justificatif d'achat doit être présenté). Pendant la première année, il est remédié sans frais aux défauts de l'appareil, à condition que l'appareil soit accessible sans frais particuliers pour des réparations.

Après recours à la garantie, la garantie n'est prolongée ni pour l'appareil ni pour les pièces nouvellement intégrées.

Quantité de défauts éliminés
Dans les délais cités, nous remédions à tous les défauts de l'appareil pour lesquels il est prouvé qu'ils résultent d'une exécution défectueuse ou d'un vice de matériel. La propriété des pièces échangées nous revient.

Sont exclus de la garantie:
L'usure normale, l'endommagement par intention ou par négligence, les dommages résultant d'un non-respect du mode d'emploi, d'une exposition ou d'une installation non conforme ou d'un raccordement à un mauvaise tension de secteur, les dommages en raison d'influences chimiques ou électrothermiques ou d'autres conditions ambiantes anormales, les dommages de verre, laquage, émail et de différences de couleurs, ainsi que de tuyaux et robinets de puisage défectueux. Nous n'offrons aucune prestation non plus quand, sans notre autorisation particulière et écrite, des travaux ont été entrepris sur l'appareil Gastro-Cool par des personnes non autorisées ou des pièces d'origine étrangère ont été utilisées. Cette restriction ne s'applique pas aux travaux sans manquements exécutés par un professionnel qualifié avec nos pièces d'origine pour adapter l'appareil aux consignes de protection techniques d'un autre pays de la Communauté européenne.

Domaine d'application
Notre garantie s'applique aux appareils acquis dans un pays de la Communauté européenne et qui sont en service dans la République d'Allemagne.

Pour les appareils acquis dans un pays de la Communauté européenne et apportés dans un autre pays de la Communauté européenne, les prestations sont fournies dans le cadre des conditions de garantie habituelles dans le pays respectif. Il existe une obligation de prestation de la garantie uniquement si l'appareil correspond aux dispositions techniques du pays dans lequel il y a recours au droit de garantie.

Pour les demandes de réparations en dehors de la période de garantie s'applique ce qui suit:
Si un appareil est réparé, les factures de réparation sont dues immédiatement et doivent être payées sans déduction.

Si un appareil est vérifié ou une réparation commencée n'est pas exécutée jusqu'à la fin, des forfaits d'accès et de travail sont calculés. Les conseils de notre centre de consultation pour la clientèle sont sans frais.

En cas de service après-vente ou de commandes de pièces de rechange, veuillez vous adresser à notre service-clients.

Nous nous tenons volontiers à votre disposition pour toute question sur le réfrigérateur Bag-In-Box ou tout intérêt de votre part à d'autres produits de la gamme Gastro-Cool